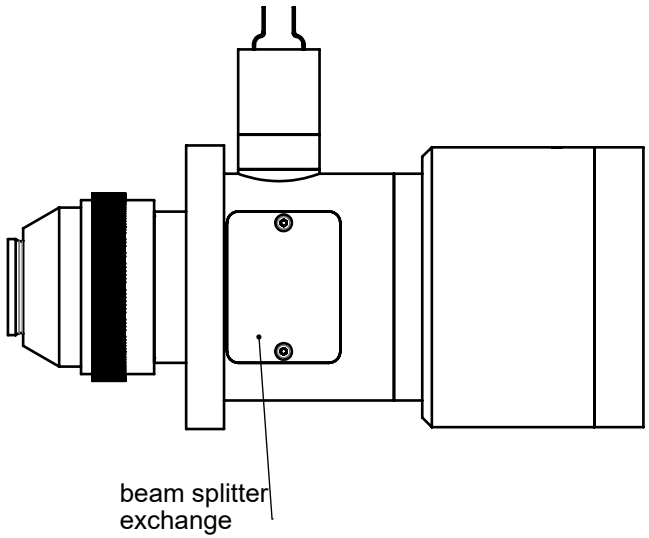

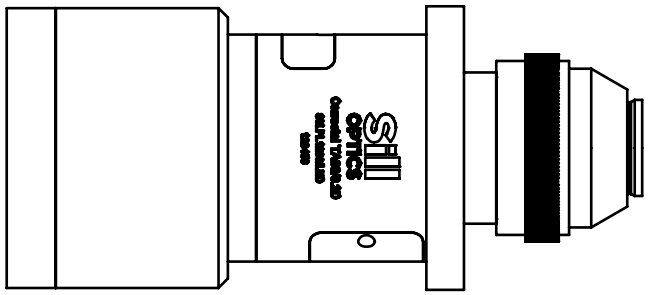

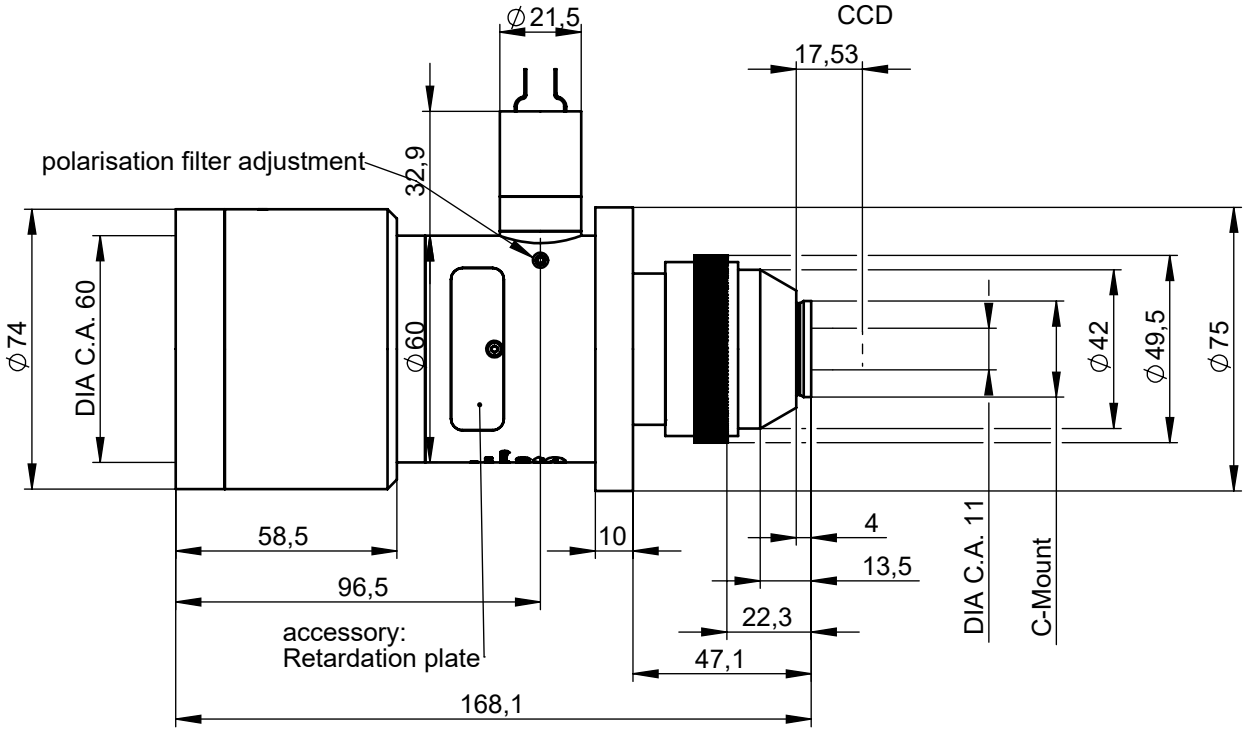

WD = 92

Letzte Änderung (02-B)	P.H. 16.03.2022	B.L. 31.03.2022	Sill OPTICS © by SILL OPTICS	-0,5 +0,2	Oberflächen: Ra 0,8	Titel **Correctal TA60/0.2D**		Bauteilnummer 459601	Revision 02-B	Maßstab 1:2
Erstausgabe	P.H. 23.07.2010	M.Z. 23.07.2010		ALL DIMENSIONS IN MM	Freimaßtoleranz ±0,1	Material anodized aluminium	Status Released	Projekt S5LPL1299/LED		Blatt 3/5
	Gez. von	Freig. von								