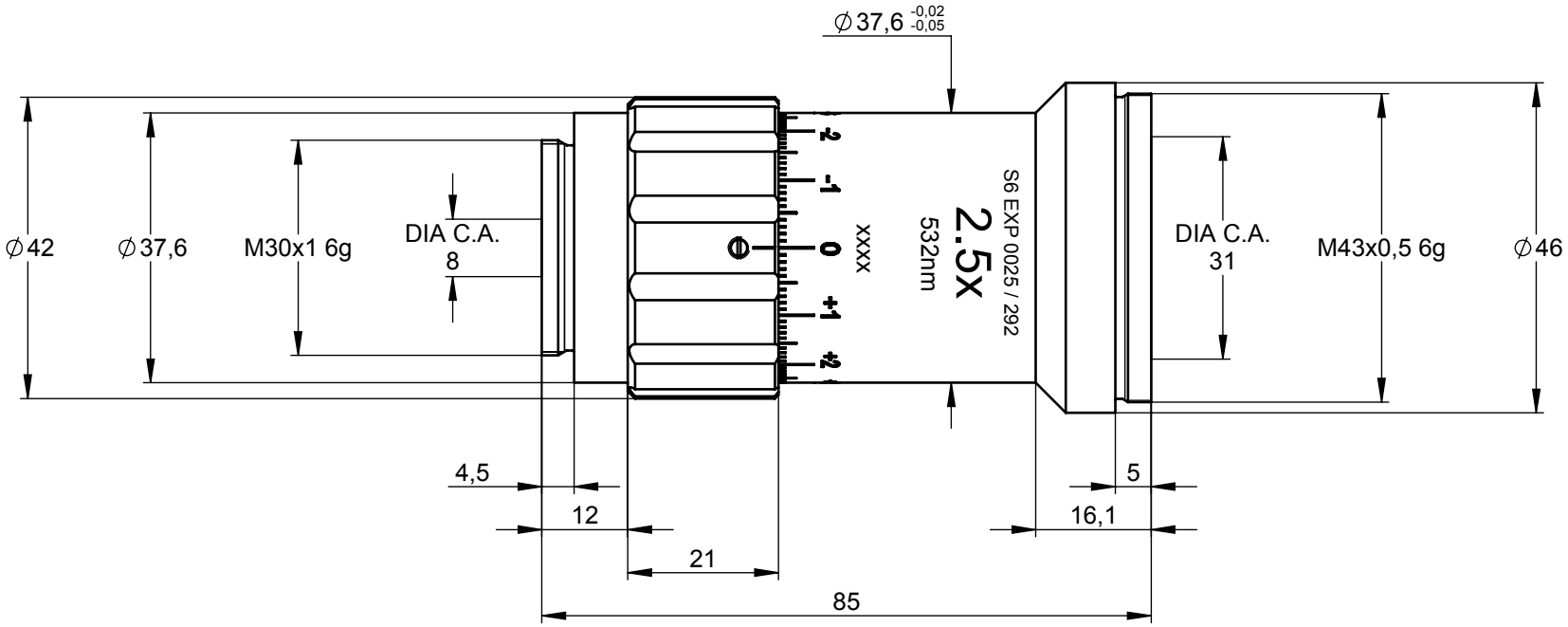

	Tag	Name							
Gez. von	11.11.2010	BL	SILL OPTICS	-0,5 / +0,2	Oberflächen: Ra 0,8	Titel: Beamexpander 1:2.5 532 nm		Bauteilnummer: 410201_02-A+	Maßstab: 1:1
Gepr. von	11.11.2010			ALL DIMENSIONS IN MM	Freimaßtoleranz Ø±0,1	Material: anodized aluminium	Status: freigegeben	Projekt: S6EXP0025/292	Blatt: 3/6
Letzte Änderung von:		© by SILL OPTICS							