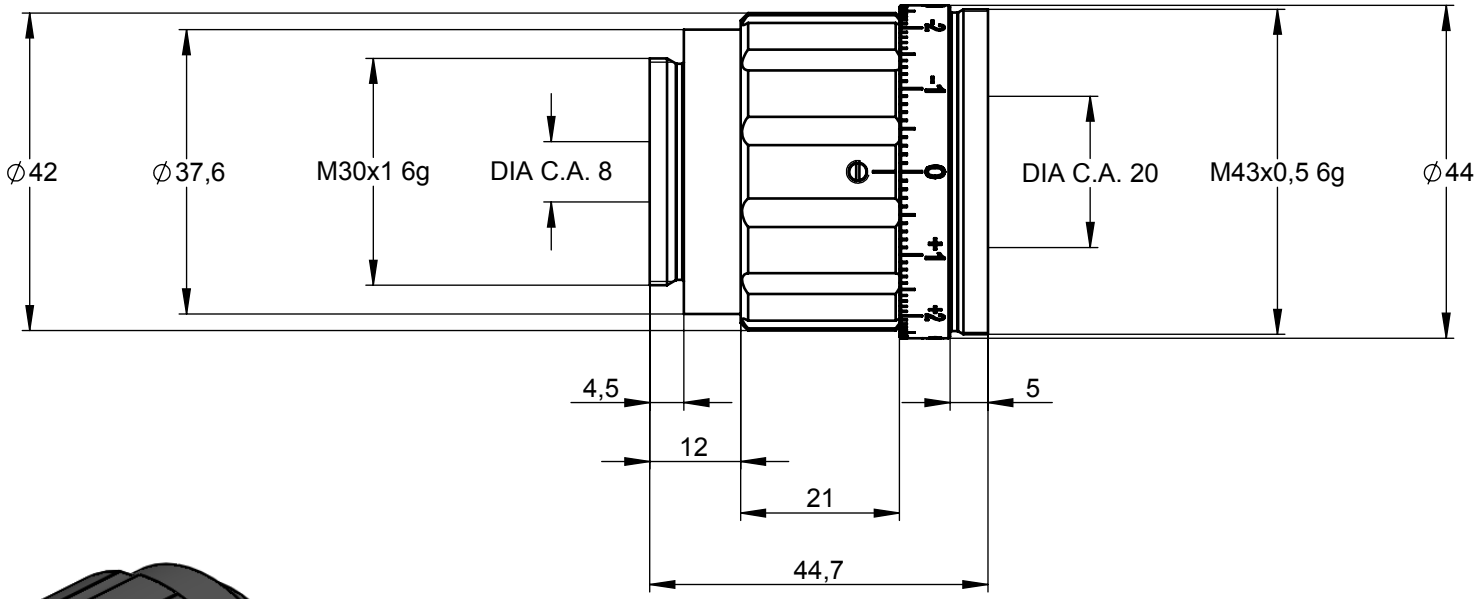

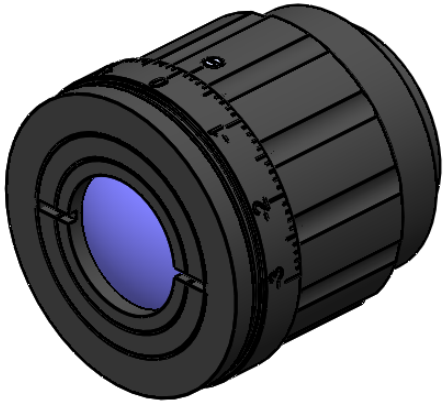

	Tag	Name							
Gez. von	29.10.2015	SF	SILL OPTICS	-0,5 +0,2	Oberflächen: Ra 0,8	Titel: Beamexpander 1:4 kurz 355 nm		Bauteilnummer: 475901_01-B+	Maßstab: 1:1
Gepr. von	29.10.2015			ALL DIMENSIONS IN MM	Freimaßtoleranz Ø±0,1	Material: anodized aluminium	Status: freigegeben	Projekt: S6EXK0040/075	Blatt: 3/6
Letzte Änderung von:		© by SILL OPTICS							